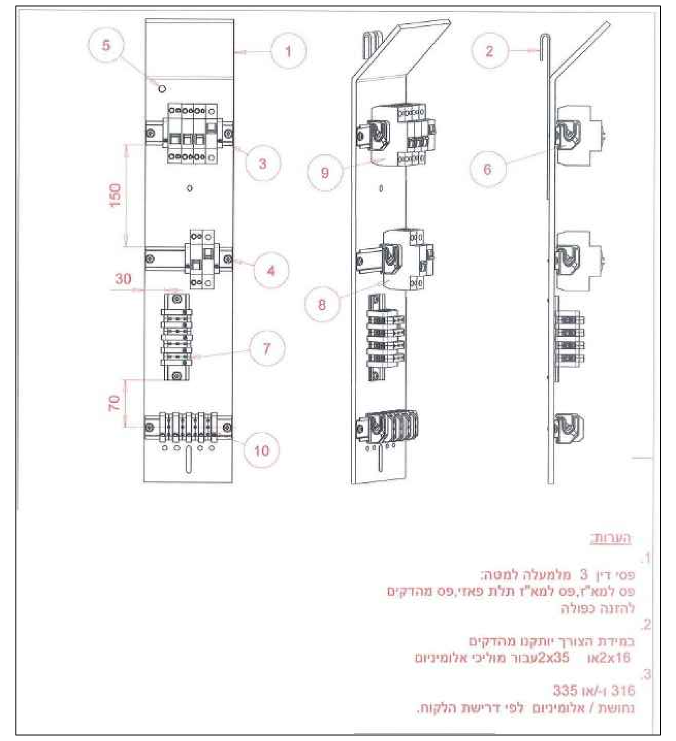

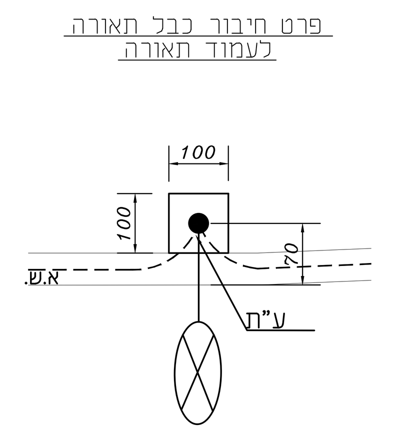

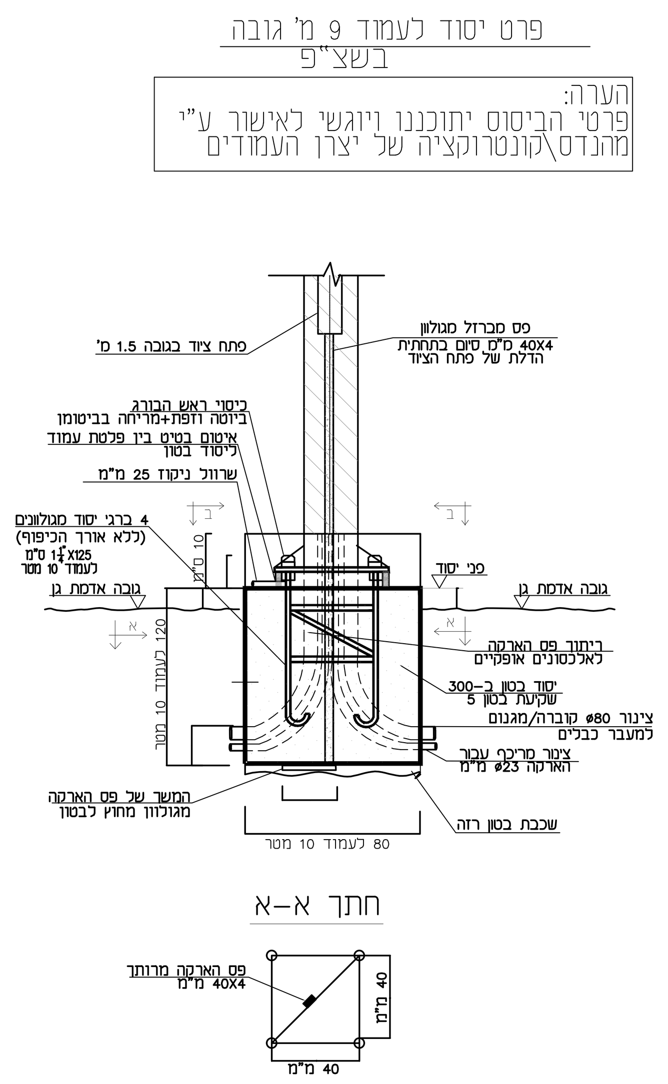

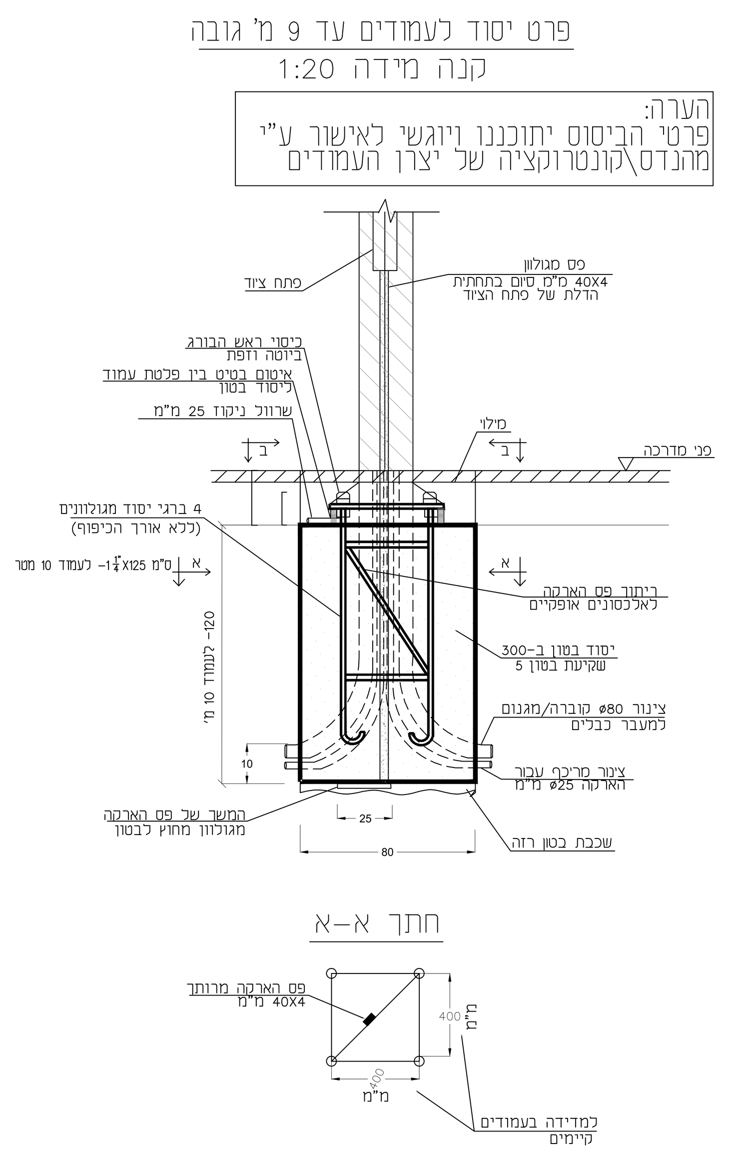

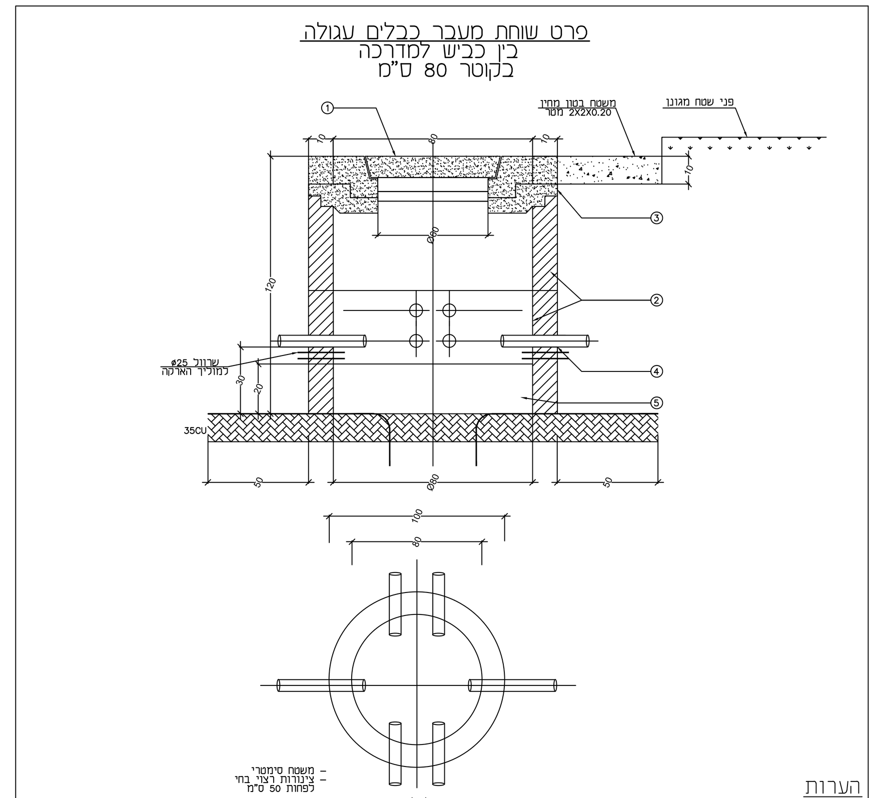

הערות

1. תקרה עם סימון חרוץ צבוע צהוב/ירוק או לפי סטנדרט מועצה מקומית אלקנה
2. צינור בטון בקוטר פנימי 80 ס"מ בעובי 12 ס"מ מחולק ל-3 טבעות לפי ת"י 658
3. כל החורים יבוטנו בשעת הנחת הטבעות
4. צנרת "ø4 מתחת לכביש כמות בהתאם לתנוחה. יש לאטום את כל קצוות הצנרת בשוחה
5. מילוי בחצץ גס בתחתית התא כ-15 ס"מ

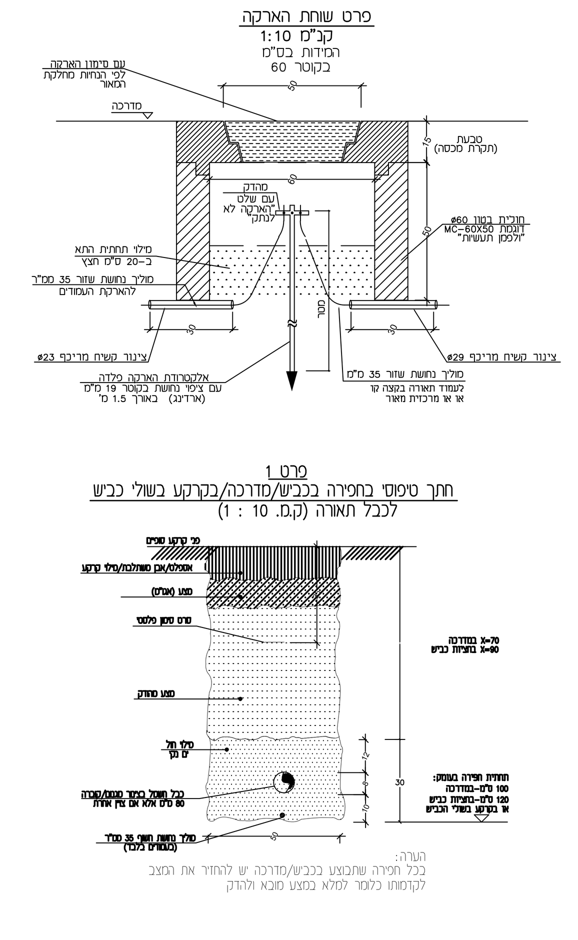

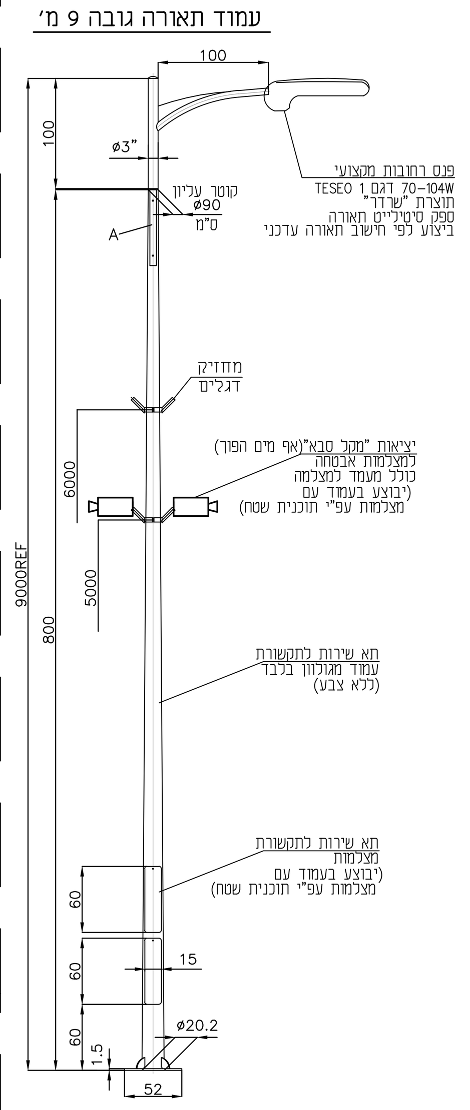

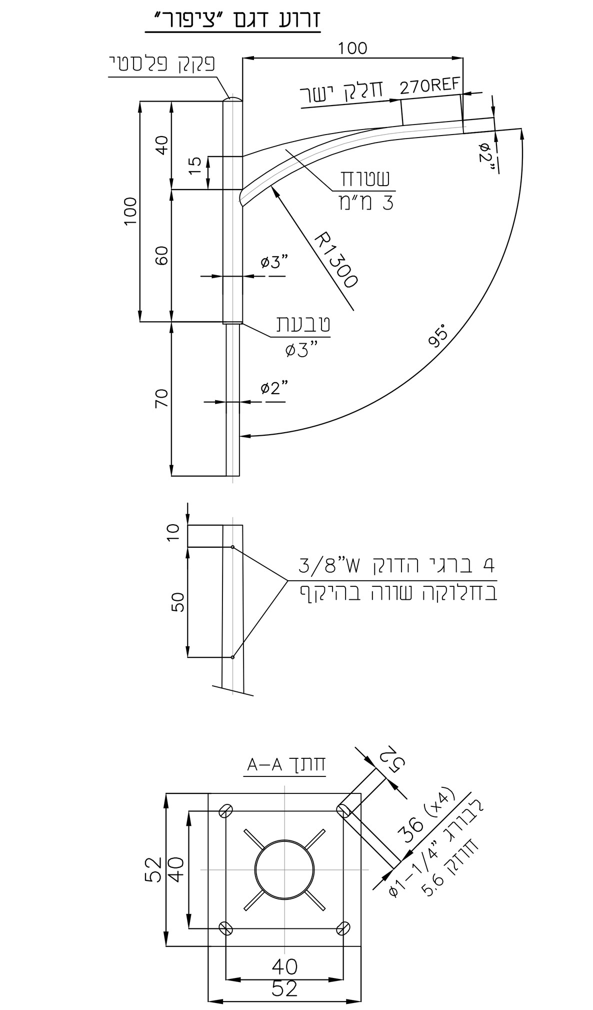

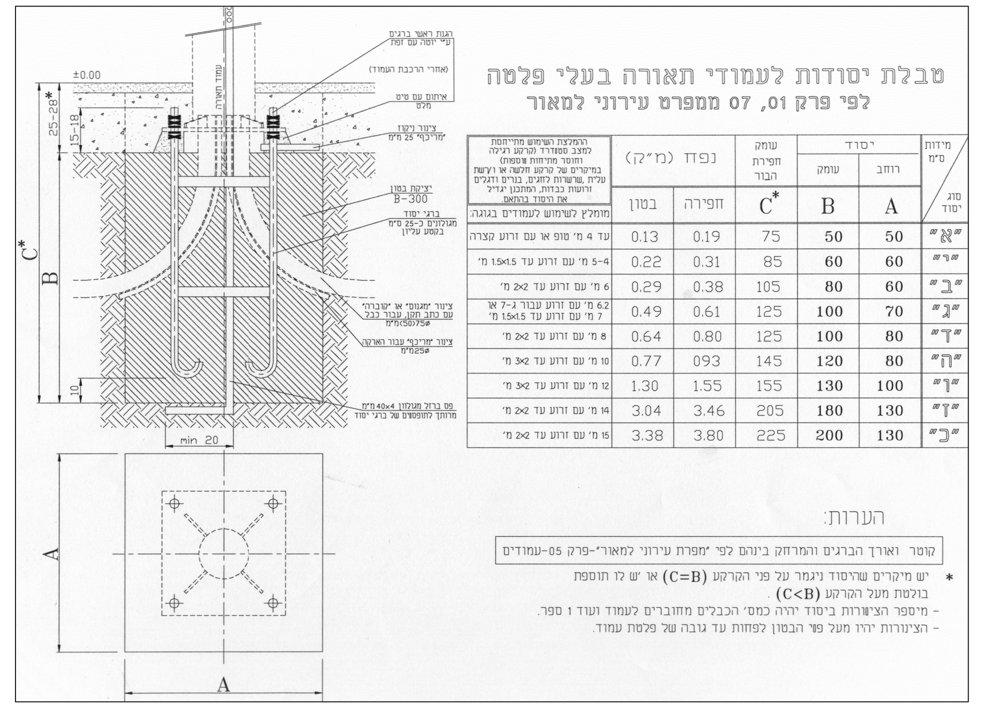

סוג יסוד	A רוחב	B עומק	C* עומק חפירת הבור	חפירה (נפח מ"ק)	בטון (נפח מ"ק)	מומלץ לשימוש לעמודים בגובה:
"א"	50	50	75	0.19	0.13	עד 4 מ' טופ או עם זרוע קצרה
"י"	60	60	85	0.31	0.22	4-5 מ' עם זרוע עד 1.5×1.5 מ'
"ב"	60	80	105	0.38	0.29	6 מ' עם זרוע עד 2×2 מ'
"ג"	70	100	125	0.61	0.49	6.2 מ' עם זרוע עבור ג-7 או 7 מ' עם זרוע עד 1.5×1.5 מ'
"ד"	80	100	125	0.80	0.64	8 מ' עם זרוע עד 2×2 מ'
"ה"	80	120	145	093	0.77	10 מ' עם זרוע עד 3×2 מ'
"ו"	100	130	155	1.55	1.30	12 מ' עם זרוע עד 3×2 מ'
"ז"	130	180	205	3.46	3.04	14 מ' עם זרוע עד 2×2 מ'
"כ"	130	200	225	3.80	3.38	15 מ' עם זרוע עד 2×2 מ'

ההמלצת השימוש מתייחסת למצב סטנדרד (קרקע רגילה וחוסר מתיחות נוספות) במיקרים של קרקע חלשה או ו/קשת עלית, שרשרות לחגים, בנרים ודגלים זרועות כבדות, המתכנן יגדיל את היסוד בהתאם.

הערות:

קוטר ואורך הברגים והמרחק בינהם לפי "מפרת עירוני למאור"-פרק 05-עמודים

* יש מיקרים שהיסוד ניגמר על פני הקרקע (C=B) או יש לו תוספת בולטת מעל הקרקע (C<B).
- מיספר הצינורות ביסוד יהיה כמס' הכבלים מחוברים לעמוד ועוד 1 ספר.
- הצינורות יהיו מעל פני הבטון לפחות עד גובה של פלטת עמוד.

עמודי פלדה קונים-טבלת פירוט ע"פ גובה

H (עמוד) מ"מ	øD1 מ"מ	øD2 מ"מ	A מ"מ	B מ"מ	C מ"מ	ק"ג	IxJ מ"מ מ"מ	KxL (פלטה) מ"מ מ"מ	E/F/G (פלטה) מ"מ מ"מ מ"מ	סוג	בטון ב-30 (יסוד) ס"מ ס"מ ס"מ	פלדה דלת פחמן.דרגות חוזק 4.6-5.6 (יסוד) ס"מ אינצ'
4000	120	60	500	90	400	32	50 x 80	25 x 40	400 / 300 / 8	א	50 / 50 / 50	3/4" x 55
5000	160	90	600	110	500	58	70 x 100	25 x 40	400 / 300 / 8	י	60 / 60 / 60	3/4" x 65
6000	174	90	600	110	500	71	100 x 100	32 x 50	500 / 400 / 8	ב	60 / 60 / 80	1" x 85
8000	202	90	600	140	600	141	120 x 130	36 x 56	500 / 400 / 10	ד	80 / 80 / 100	1-1/8" x 105
10000	230	90	600	150	600	190	150 x 140	40 x 62	500 / 400 / 12	ה	80 / 80 / 120	1-1/4" x 125
10800	242	90	600	160	600	230	150 x 150	——	פלטה מצומצמת	——	על ניו גירסי	לפי פרט"1-1/4
12000	258	90	600	170	600	261	170 x 160	40 x 62	600 / 500 / 15	ו	100 / 100 / 130	1-1/4" x 135
14000	286	90	600	180	600	320	200 x 170	40 x 62	600 / 500 / 15	ז	130 / 130 / 180	1-1/4" x 185
15000	300	90	600	180	600	400	230 x 170	40 x 62	600 / 500 / 20	כ	130 / 130 / 200	1-1/4" x 205

גומחה לארונות חשמל ותקשורת

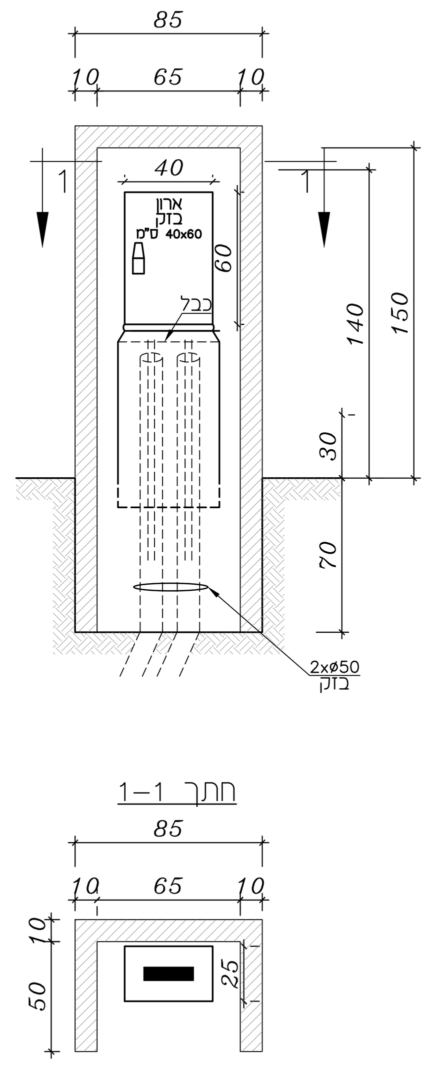

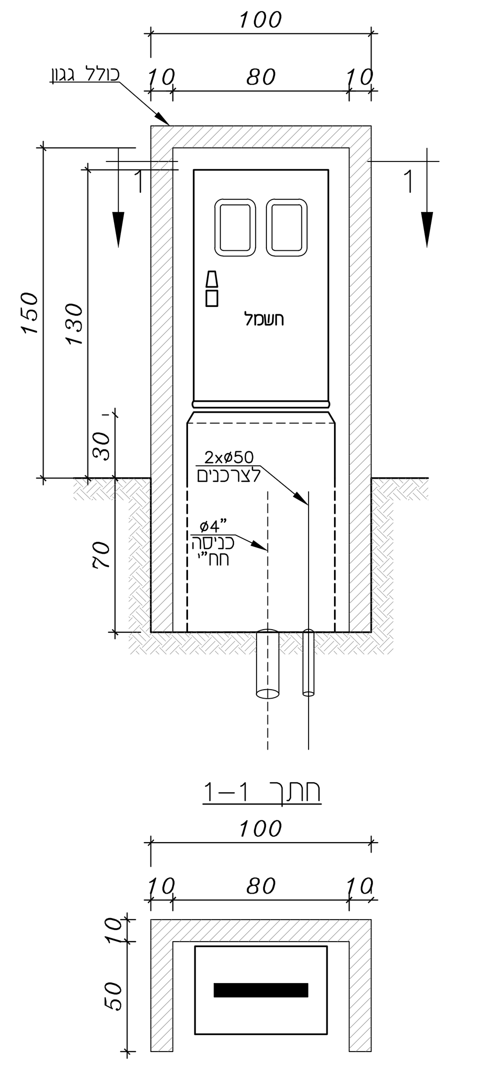

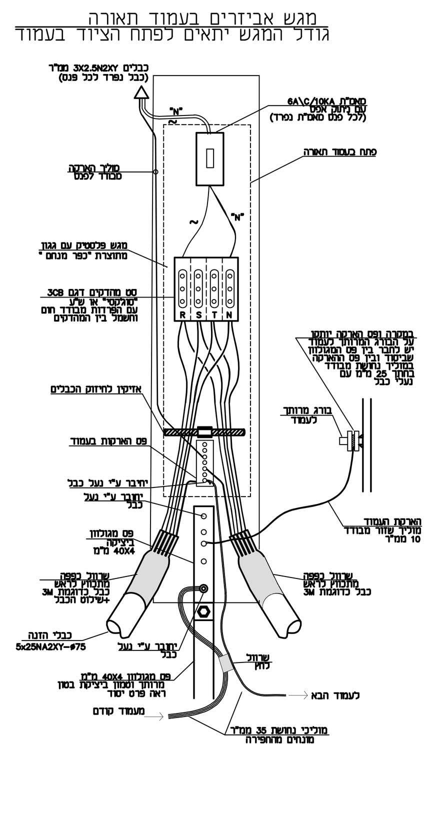

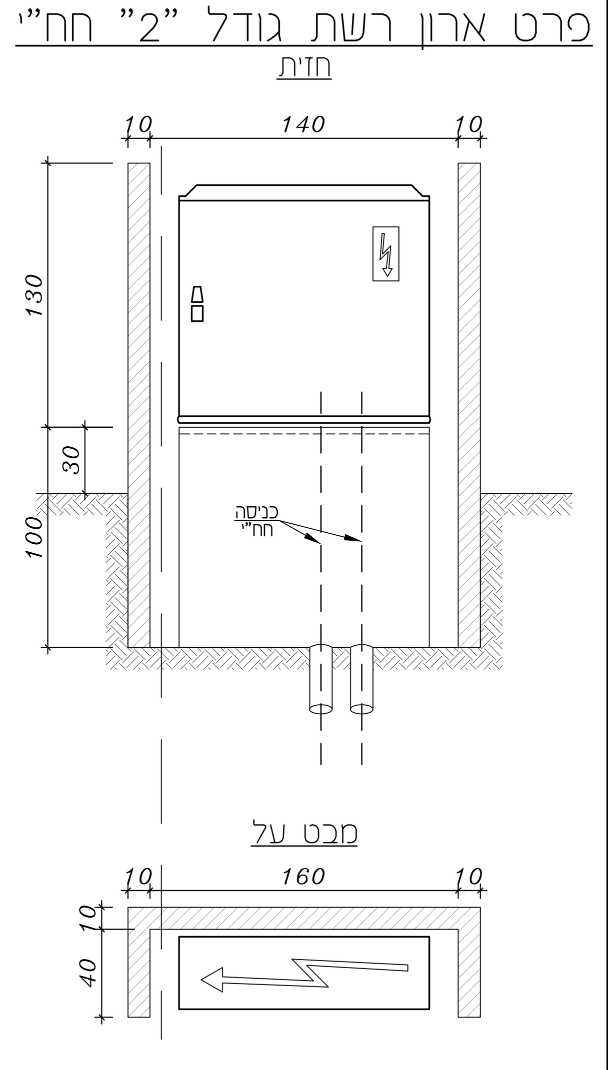

תפוצה	תאריך
מנהל הפרויקט	
אדריכל	
מודד/יזם	
חשמל	
קבלן	
בטיחות	
אקוסטיקה	
אינסטלציה	
קונסטרוקציה	
אדריכל נוף	
מטבחים	
חברת חשמל	
חברת בזק	

מס'	שינויים	תאריך
1	תוספת פרט גומחה לארונות חשמל ותקשורת	10.3.21
2	תכנית לביצוע	25.11.21
3	עדכון תכנית	14.7.22

עודכן ע"י: רחל

הערה:
קונסטרוקטור של ספק העמודים יציג לאישור תשתית ביסוס ואישור לפי המלצות יועץ קרקע לפני ביצוע

א. בסיס
הנדסת חשמל בע"מ
משרד: יד חרוצים 16, ירושלים 93420
טל: 074-7021015 נייד: 050-6550484
פקס: 077-5131015 דוא"ל: office@ebasis.co.il

שם הפרויקט: אלקנה שכונת אשקוביות

שם התכנית: פרטי תאורת חוץ

קנה מידה: ---

לעיון ○ לאישור ○ למכרז ○ לביצוע ●

מס' קובץ: File: 514-2P.dwg

תאריך: Date: 6.10.21

תכנן: אורן | שרטט: בינה | אישר: איתן

מס' עדכון: 3 | מס' הגליון: 20 | מס' הפרויקט: 514-2