יסוד לעמוד תאורה

H=3.5

יסוד לעמוד תאורה : עגול ☐ רבוע ☑ קוני ☐ אחיד ☐

1) היסוד יבוצע בהתאם לפרט

2) כמות הצנרת ביסוד
- ☐ ø110 x ☐
- ☑ ø75 x ☐
- ☐ ø50 x ☐
- ☐ ø23 x ☐

3) בעמודים בהם יש הסתעפות יש להוסיף 1 או 2 צנורות נוספים.

4) לאחר פילוס העמוד תבוצע יציקה של בטון רזה למילוי וחיזוק המרווח שבין יסוד הבטון לבין פלטת הבסיס.

5) פס פלדה 40x4 מ"מ - חיבור הארקה לברגי יסוד ☐

L	T	S	R	בורג יסוד
300	8	500	500	3/4" x 300

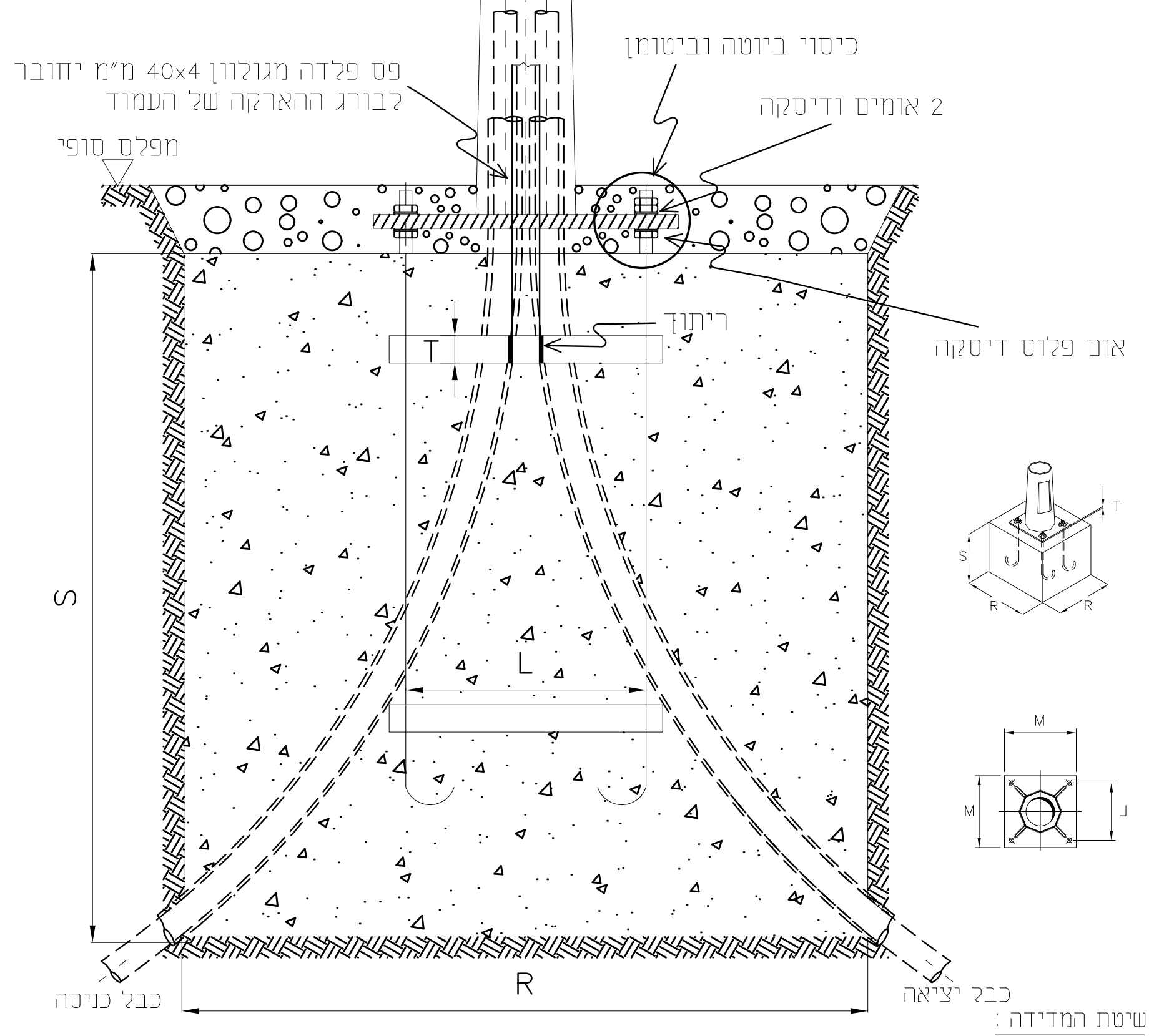

כיסוי ביוטה וביטומן
פס פלדה מגולוון 40x4 מ"מ יחובר לבורג ההארקה של העמוד
2 אומים ודיסקה
מפלס סופי
ריתוך
אום פלוס דיסקה
T
S
L
R
M
כבל כניסה
כבל יציאה

שיטת המדידה :

היסוד יימדד קומפלט כולל ברגי היסוד.

פרט חפירה ו\או חציבה להנחת צנרת חשמל או תקשורת

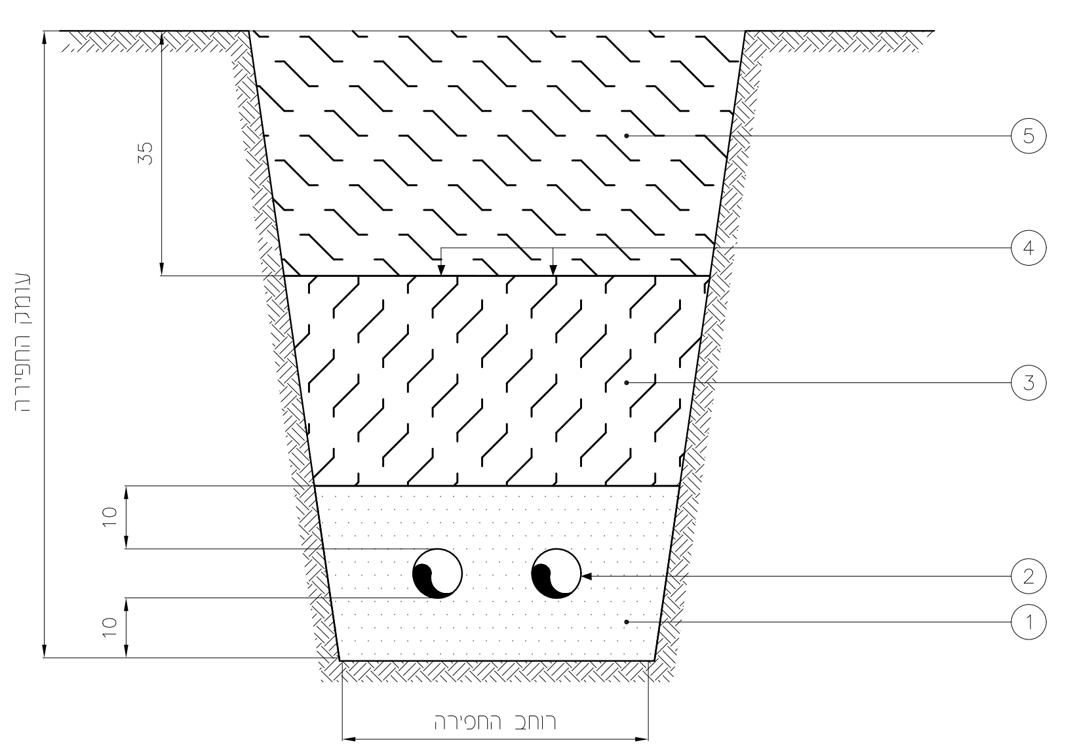

35
10
10
עומק החפירה
רוחב החפירה
1
2
3
4
5

1. ① חול לבן מסונן מהודק.
2. ② צנור לחשמל או תקשורת לפי תכנית תנוחה.
3. ③ מלוי מעפר מקומי מסונן מהודק.
4. ④ סרט אזהרה תקני מפוליאטילן מוטבע לפי סוג המתקן.
5. ⑤ מלוי או שכבות מבנה בהתאם למיקום החפירה.

הערות :

צנרת טלפונים

1- עבור צנרת "בזק" - על הקבלן להיפגש עם נציג מוסמך מטעם "בזק" לשם תיאום פרטי ביצוע החפירה.

2- כיסוי סופי של הצנרת ייעשה לאחר אישור מפקח "בזק".

צנרת חשמל

3- עומק החפירה למעבר צנרת חשמל מתחת לכביש יהיה לפחות 120 ס"מ.

4- חדירת צנור בחציות לתוך שטח המדרכה צריכה להתבצע לאורך מינימלי של 60 ס"מ.

5- מעל צנרת חח"י למתח גבוה יש להניח פלטות 1000/200 וכן סרט סימון.

שיטת המדידה : לפי מטר אורך למעט הצנרת הנמדדת בנפרד.

שוחת מעבר ו\או תא בקרה במדרכה לתאורה

החומר: בטון ☑ בלוקים ☐ יצוק במקום ☐

צורה ומידות השוחה: Ⓐ עגולה-קוטר הפנימי ☑ ○ מרובעת-מידות חוץ ☐

עגולה-קוטר הפנימי		מרובעת-מידות חוץ	
☐	40ø	☐	50x50
☐	45ø	☐	60x60
☐	50ø	☐	70x70
☑	60ø	☐	80x80
☐	80ø	☐	100x100
☐	100ø	☐	120x120

תחתית השוחה
- יציקת בטון ☐
- מילוי חצץ ☑

ציגור ניקוז
- ø4" ☐
- ø6" ☐

סוג המכסה
- לשוחה עגולה ☑
- לשוחה מרובעת ☐
- בטון ☑ יציקה ☐ רגיל ☐ ב.ב. ☐ יציקת גרנוליט ☐ מילוי בריצוף ☐
- 2.5 טון ☐
- 5 טון ☐
- 12.5 טון ☑

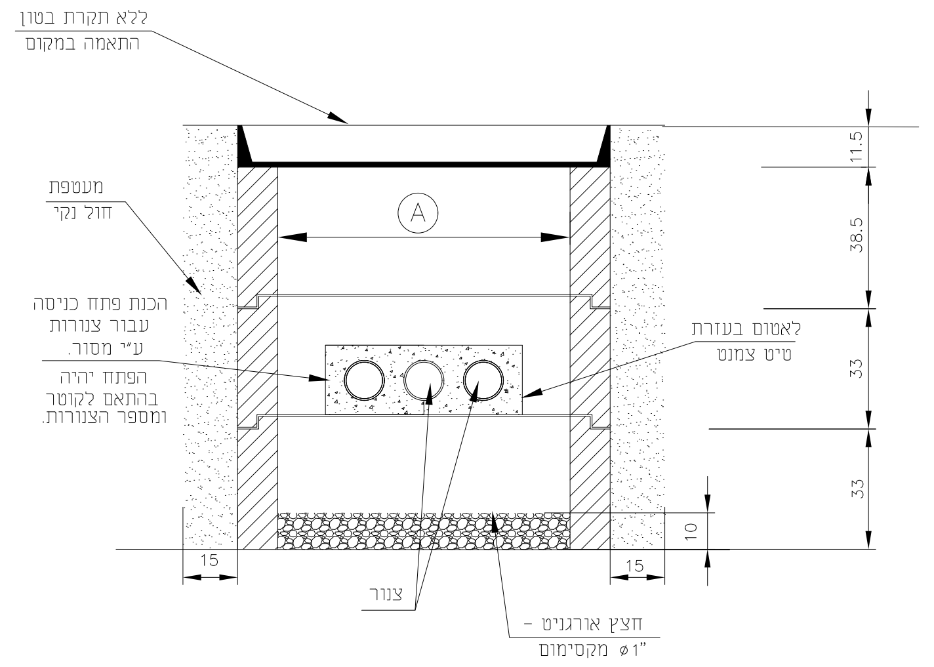

ללא תקרת בטון התאמה במקום
מעטפת חול נקי
הכנת פתח כניסה עבור צנורות ע"י מסור.
הפתח יהיה בהתאם לקוטר ומספר הצנורות.
לאטום בעזרת טיט צמנט
A
11.5
38.5
33
33
10
15
15
צנור
חצץ אורגניט - ø1" מקסימום

ג"ת UNIVERSAL GL1 LED

גוף תאורה במידות מ"מ

- דרגת אטימות ☑ IP 66
- גוון לפי האדריכל / המתכנן ☑
- נצילות ☐ η_{LB}

מבנה גוף התאורה :
- יציקת/הזרקת אלומיניום ☑
- נירוסטה ☐
- פוליקרבונט ☐
- ☐

המפזר :
- זכוכית עמידה נגד הלם תרמי ☐
- אקריל ☐
- פוליקרבונט ☐
- זכוכית שטוחה מחוסמת ☑

חומר :
- אלומיניום 99.95% ☑
- פלסטיק ☐
- פח צבוע ☐
- ☐

הרפלקטור בגוון :
- כסף ☐
- זהב ☐
- שחור ☐
- א-סימטרי ☑

סוג הנורות :
- ליבון ☐
- הלוגן ☐
- פלואורינת ☐
- QL - השראה ☐
- כספית ☐
- כספית הלידית - ☐
- לדים ☑ 40W
- נל"ן ☐

תוצרת הנורות המאושרות :
- אוסרם ☐
- רדיום ☐
- פיליפס ☐
- מזדה ☐
- ג'נרל אלקטריק ☐
- וונצ'ר ☐
- ☐
- ☐

ציוד להפעלת הנורות :
- לפי אישור המתכנן ☐
- לפי סטנדרט היצרן ☑
- מצת ☐
- קבל 400V – גורם הספק 0.92 ☐
- מגש ציוד נשלף ללא צורך בכלי עבודה. ☑

תא ציוד העזר :
- כחלק אינטגרלי של גוף התאורה ☑
- כחלק נפרד בארגז מאוורר ☐
- IP____ כלול במחיר היחידה ☐
- ☐

UNIVERSAL GL1 LED

Intec lighting

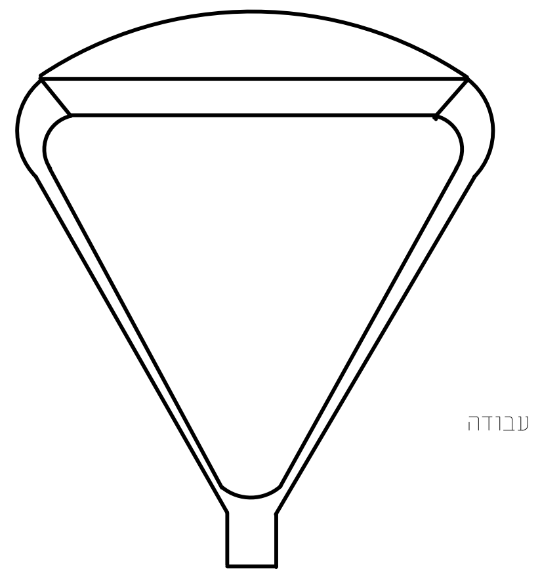

שיטת המדידה :
- גוף התאורה נמדד כמכלול / קומפלט במצב עבודה ☑
- לא כלול במחיר היחידה ☐

עמוד תאורה עגול מדורג

H=3.50

■ העמוד, פלטת היסוד, ברגי היסוד, והפתח לחיבורים ולציוד עזר ייוצרו לפי ת"י 812. העמוד והעמדתו ייעשו בהתאם למפרט הכללי למתקן חשמל, פרק 08 המעודכן (משרד הבטחון). עמוד התאורה יהיה בהתאם לתכנית המפורטת, ללא עיוותים. פלטת בסיס העמוד כולל חלקה התחתון תיצבע עד גובה 10 ס"מ באספלט חם אלסטקס 817 או ביטומן, לאחר גלוון. בתא הציוד יהיה פס מרותך לעמוד לצורך חיזוק הכבלים ע"י שלות ובורג הארקה מרותך לעמוד.

■ **גימור העמוד :**
- ■ אבץ חם בטבילה לפי תקן ישראלי 918
- ☐ פעמיים צבע יסוד + צבע עליון אפוקסי
- ☐ צבע יסוד מקשר + צבע עליון אפוקסי בתנור
- ■ גוון עליון לפי דרישת המזמין - צביעה אלקטרוסטטית בתנור

■ בורג מכסה פתח החיבורים - אלן "1/2 מנירוסטה. חיבור המכסה אל העמוד בעזרת שרשרת או חוט פלדה עם ציפוי ניילון.

■ ברגי יסוד מרותכים ומגולוונים באבץ חם.

■ בפלטת היסוד חורים מאורכים כך שניתן יהיה לסובב את העמוד סביב הציר בכ- 10°±.

■ **מיספור העמוד :**
- ☐ סרט נירוסטה ברוחב של כ-20 מ"מ (קולר) שעליו מותקנים מספרים ואותיות מוטבעים ממתכת בלתי מחלידה כדוגמת פטי ז'אן.
- ■ צבוע בעזרת שבלונה עם פונטים מאושרים ע"י האדריכל/מתכנן.

■ **שונות :**
- ☐ העמוד כולל הכנות לחיזוק ☐ דגל ☐ 2 דגלים
- ☐ העמוד כולל מערכת של ברגי גזירה
- ■ העמוד יכלול שלט עם פרטי היצרן
- ☐ העמוד כולל שלבי טיפוס
- ☐ העמוד כולל אוזניות להתקנת שלבי טיפוס מתפרקים
- ■ העמוד כולל מתאם להרכבת גופי תאורה

■ **שיטת חישוב מחיר העמוד :**

קומפלט "מכלול" הכולל : העמוד + תא האביזרים ללא המגש אך עם ההכנות לחיזוק המגש + בורג הארקה מרותך לגוף העמוד בתא האביזרים + הכנות וחיזוקים לזרוע ולגוף התאורה + הובלת העמוד + הצבת העמוד + 4 ברגי היסוד הכוללים כ"א 3 אומים מלמטה ושניים מלמעלה - אחד מהם לאבטחה, מגולוונים, ודיסקיות.

■ לא כלולים במחיר העמוד : היסוד, הזרועות, גופי התאורה ומגש החיבורים.

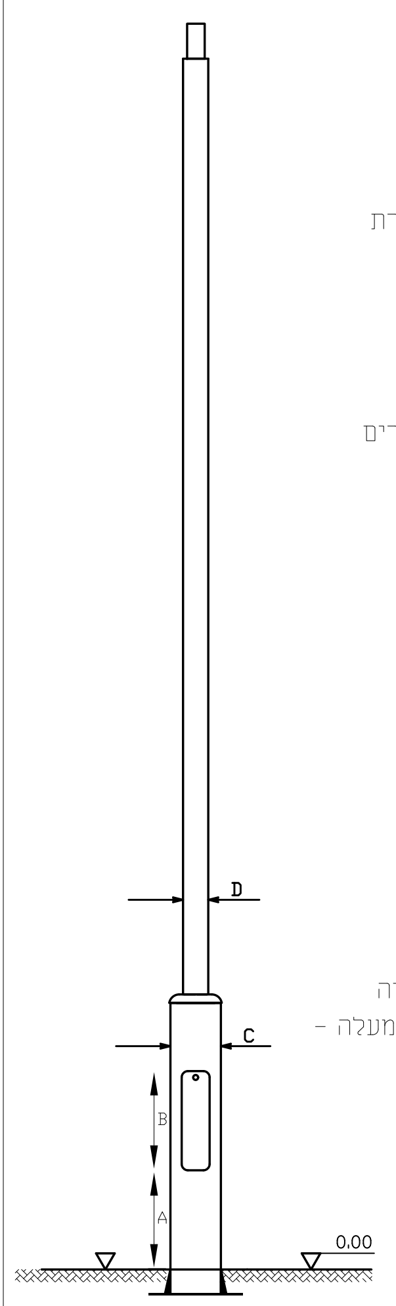

נתוני העמוד (במ"מ)				
H	D	C	B	A
3.50m	3"	6"	380	600

אלקטרודת הארקה

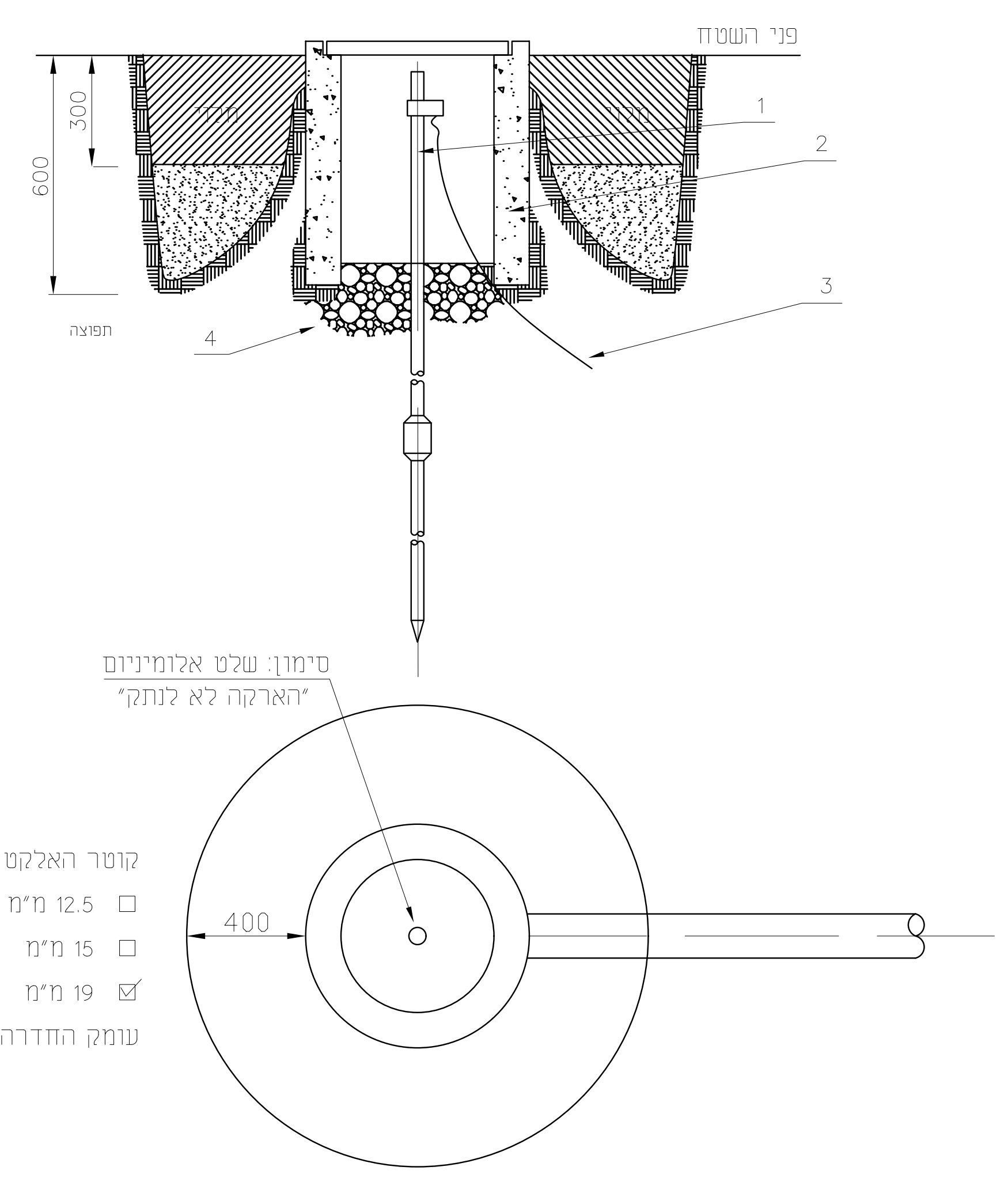

פני השטח
300
600
1
2
3
4
תפוצה
סימון: שלט אלומיניום "הארקה לא לנתק"
400

קוטר האלקטרודה
- ☐ 12.5 מ"מ
- ☐ 15 מ"מ
- ☑ 19 מ"מ

עומק החדרה 3.0 מטר

1. אלקטרודת הארקה גרעין פלדה בעל מעטה נחושת.
2. שוחה טרומית בקוטר 400 מ"מ עומק 400 מ"מ עם מכסה ב.ב.
3. מוליך הארקה 35 ממ"ר
   - נחושת ☑
   - פלדה ☐
4. חצץ דק.

מגש חיבורים

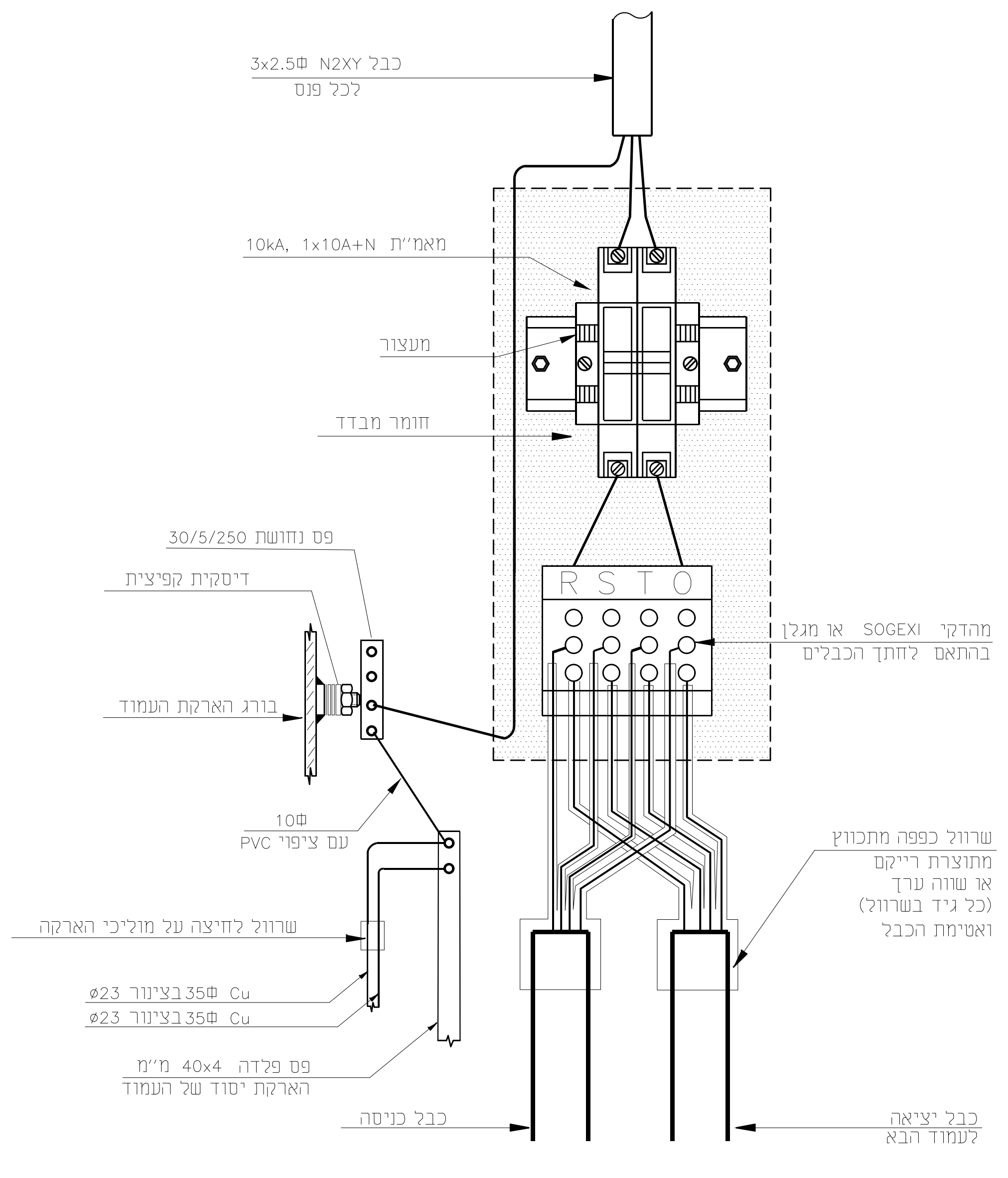

כבל N2XY 3x2.5Φ לכל פנס
מאמ"ת 10kA, 1x10A+N
מעצור
חומר מבדד
פס נחושת 30/5/250
דיסקית קפיצית
בורג הארקת העמוד
10Φ עם ציפוי PVC
שרוול לחיצה על מוליכי הארקה
Cu 35Φ בצינור ø23
Cu 35Φ בצינור ø23
פס פלדה 40x4 מ"מ הארקת יסוד של העמוד
כבל כניסה
R S T O
מהדקי SOGEXI או מגלן בהתאם לחתך הכבלים
שרוול כפפה מתכווץ מתוצרת רייקם או שווה ערך (כל גיד בשרוול) ואטימת הכבל
כבל יציאה לעמוד הבא

תפוצה

תאריך	עבור

שינויים

מס'	השינוי	תאריך	חתימה

מזמין: מועצה מקומית אלקנה

פרויקט: אלקנה מרכז צעירים

נושא: פרטים

תכנן: אלון רז PLOT : 1=1

שרטטה: מילה

בדק: אלון רז

קנ"מ: ללא קנ"מ תאריך: 12.05.22

מס' שרטוט 664a-15

0 מהדורה

שם קובץ: 664a-15.dwg

☐ לעיון ■ למכרז ☐ לביצוע

ניצוץ

הנדסת חשמל בע"מ

רח' התשבי 9 חיפה

טל. 04-8661070, פקס: 04-8643250

דואר אלקטרוני: info@nitzotz.co.il